CACP PERÚ
ASESORÍA Y CAPACITACIÓN

CURSO **EN VIVO**

ANÁLISIS Y DISEÑO SÍSMICO DE **TANQUES, CIMENTACIONES Y PILOTES EN TORRE**

Con el uso de software

CLASES VÍA zoom

Expositor

M.Sc. Edwar Esteba Apaza

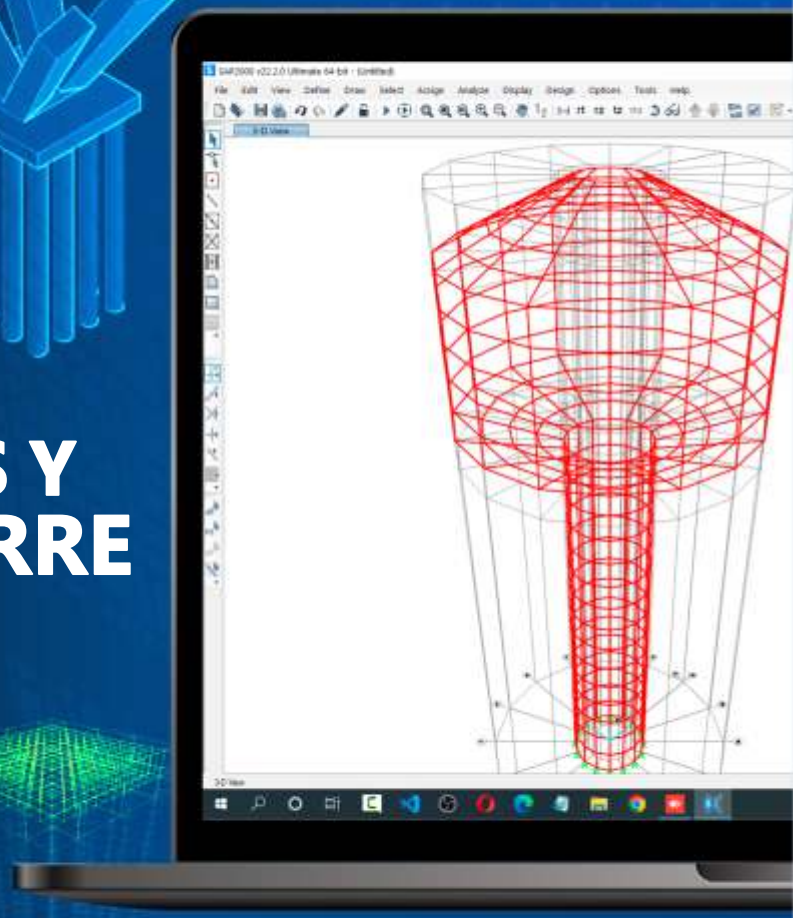

SÁBADO JULIO **02**

RUC: **20600673310**
CORPORACION DE ASESORAMIENTO Y CAPACITACION PROFESIONAL C.A.C.P. S.R.L.

953 620 444 - 918 343 626

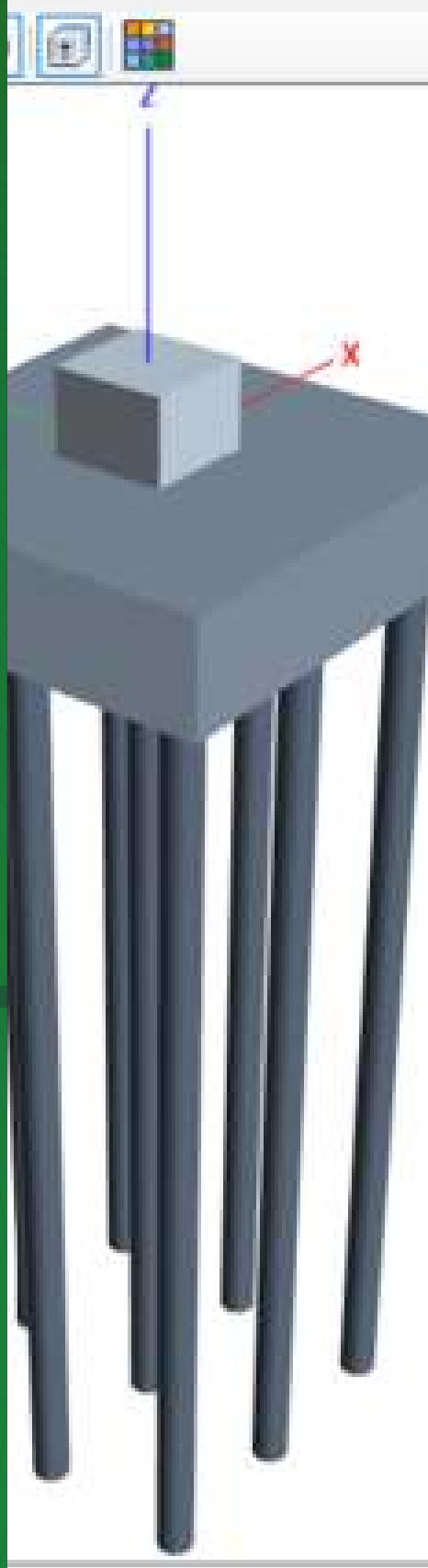

» PRESENTACIÓN

El curso aborda el diseño de un tanque, cimentaciones, pernos de anclaje; pasando a la verificación por software SAP2000. Se detallan procedimientos de diseño de pilotes, tipos de pilotes, uso de pilotes, cargas, condiciones de terreno. Pasando al modelamiento de pilotes con el programa SAP2000.

» DIRIGIDO A

Ingenieros civiles, Arquitectos y profesionales involucrados en proyectos de diseño y/o construcción de edificaciones de concreto armado y de acero estructural, que deseen incluir en sus proyectos el diseño completo de estructuras para naves industriales, así como profesionales encargados del control de calidad en procesos de fabricación y construcción de estructuras de acero.

» CERTIFICA

Los participantes que cumplan satisfactoriamente con los requisitos Académicos y Administrativos del programa recibirán la certificación en:"**ANÁLISIS Y DISEÑO SÍSMICO DE TANQUES, CIMENTACIONES Y PILOTES EN TORRE**", expedido por la Corporación de Asesoramiento y Capacitación Profesional CACP PERÚ S.R.L.

- FECHA DEL EVENTO
  02 de julio de 2022
- MODALIDAD
  ONLINE EN VIVO (Clases vía ZOOM)
- CERTIFICACIÓN
  20 HORAS ACADÉMICAS
- DURACIÓN
  2 SESIONES
- HORARIO
  9:00 am - 1:00 pm y 3:00 pm - 7:00 pm

CACP PERÚ
ASESORÍA Y CAPACITACIÓN

» MODALIDADES

Presencial

Esta modalidad consiste en que el alumno asista como mínimo al 90% de las clases teóricas - prácticas. Se les brindará un manual en físico por clase y la información en digital estará disponible en el aula virtual

ONLINE

Curso en tiempo real

- **Las clases virtuales se dictarán a través de la plataforma ZOOM**
  En la cual podrás:
  - Estar frente a frente con el ponente.
  - Realizar preguntas o comentarios al ponente en tiempo real (hablado o por chat).
- **Clases a través del AULA VIRTUAL CACP PERÚ**
  En la cual podrás:
  - Visualizar las transmisiones en vivo en nuestra sede (En calidad FULL HD, EN VIVO).
  - Interactuar en tiempo real con el ponente (A través del chat del Aula Virtual)

Clases vía zoom

» VENTAJAS DEL CAMPUS VIRTUAL - CACP PERÚ

INTRANET
Donde podrá visualizar las ponencias en calidad FULL HD, cronogramas de clases, próximos eventos, calificaciones obtenidas y más.

VIDEOCONFERENCIAS
Interacción en tiempo real entre el alumno y el ponente.

ACTIVIDADES NO PRESENCIALES
A través de nuestro campus virtual CACP PERÚ con acceso las 24 horas del día, los 7 días de la semana y los 365 días del año.

FLEXIBILIDAD DE ESTUDIO
De acuerdo con su disponibilidad de tiempo.

REC
La clase quedará grabada para uso posterior del alumno

Contarás con material de apoyo y elementos adicionales

www.cacperu.com/intranet/

Fecha: junio de 2022

TEMARIO

02/07/2022

TEMA 01:

- Cargas actuantes.
- Combinaciones de diseño con Norma API.
- Diseño de tanque.
- Diseño de cimentaciones.
- Pernos de anclaje.
- Verificación con software.

TEMA 02:

- Diseño de Pilotes.
- Tipos de pilotes.
- Uso de pilotes.
- Cargas.
- Condiciones de terreno.
- Modelamiento de pilotes en sap2000.
- Respuesta de estructura global de Pilotes.
- Diseño de elementos de concreto

EXPOSITOR

M.Sc. Ing. Edwar Abel Esteba Apaza

Máster en Ingeniería Estructural y de la Construcción. Universidad Politécnica de Catalunya BarcelonaTech - España.

Ingeniero Civil Colegiado. Universidad Nacional del Altiplano. Becario del PRONABEC y ganador de la beca Alianza del Pacifico. AGCI- Chile. Diplomado en Análisis Estructural. Universidad Nacional Mayor de San Marcos. Ingeniero de Estructuras en Carmen Inmuebles – Arequipa Perú. Especialista Estructural en Construcciones Conssegur S.A.C. - Perú. Profesor invitado en la Universidad Nacional de Barranca. Diversos proyectos en el área de estructuras a nivel nacional e internacional.

INVERSIÓN:

COSTO	COSTO COORPORATIVO
S/ 120.00 Incluye envío CERTIFICADO Y MATERIAL EN FÍSICO	S/ 100.00 Incluye envío CERTIFICADO Y MATERIAL EN FÍSICO

MEDIO DE PAGO:

BCP

BANCO DE CRÉDITO DEL PERÚ

N° CUENTA CORRIENTE EN SOLES:

310-2283477035

Titular de la Cuenta:

CORPORACIÓN DE ASESORAMIENTO Y CAPACITACIÓN PROFESIONAL C.A.C.P. S.R.L

***En caso de realizar pago mediante el banco adicionar S/. 7.50 por cada Transacción**

Interbank

N° CUENTA CORRIENTE EN SOLES:

6203001670984

Titular de la Cuenta:

CORPORACIÓN DE ASESORAMIENTO Y CAPACITACIÓN PROFESIONAL C.A.C.P. S.R.L

***En caso de realizar pago mediante el banco adicionar S/. 5.00 por comisión de interplaza**

MoneyGram money transfer

WESTERN UNION WU

A nombre de: **MIJAIL ANDRE NUÑEZ GOMEZ**
DNI: **44348728**

PAGOS CON YAPE:

yape

A nombre de:
MIJAIL ANDRE NUNEZ GOMEZ
918328041

ENVÍO DEL MATERIAL EN FÍSICO, SIN COSTO ADICIONAL A NIVEL NACIONAL:

A través de:

OLVA COURIER El courier más grande del Perú

Serpost El Correo del Perú

CACP PERÚ
ASESORÍA Y CAPACITACIÓN

CACP PERÚ | CACPPERU.SRL | CACPPerú

INFORMES E INSCRIPCIONES

SEDE NUEVO CHIMBOTE

953 620 444 - 918 343 626 - 932 323 968

Urb. Garatea Mz. 3 Lte. 10 - Av. Universitaria
(A 1/2 cuadra de la IEP Pestalozzi) - Nuevo Chimbote

043-604932

info@cacperu.com www.cacperu.com

RUC: **20600673310**
CORPORACION DE ASESORAMIENTO Y CAPACITACION PROFESIONAL C.A.C.P. S.R.L.